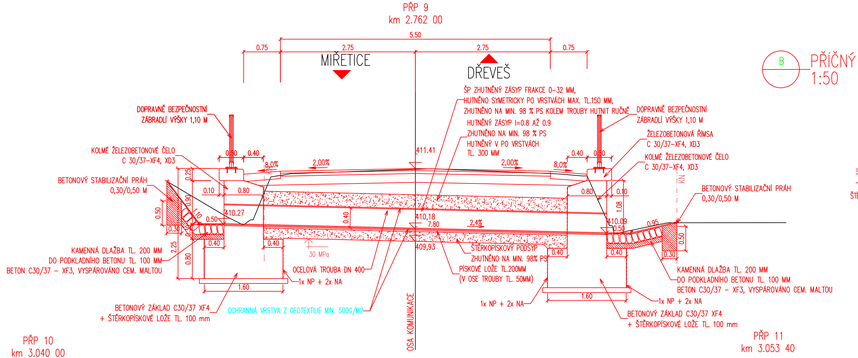

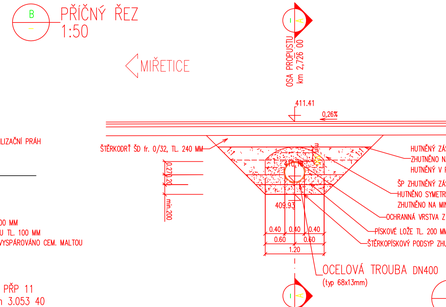

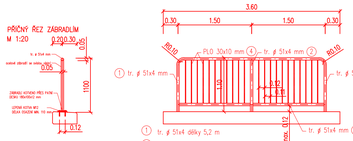

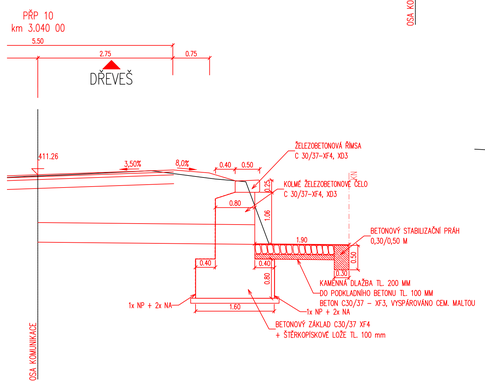

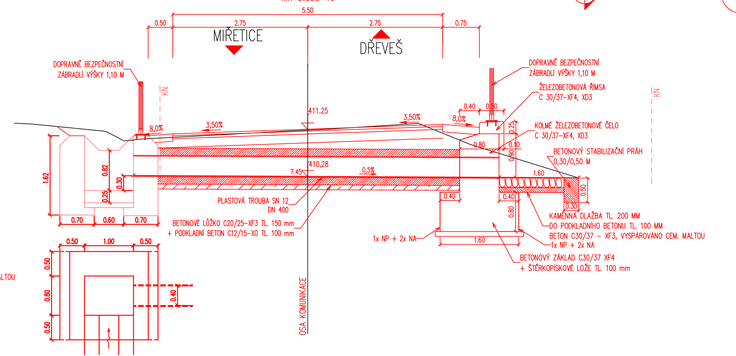

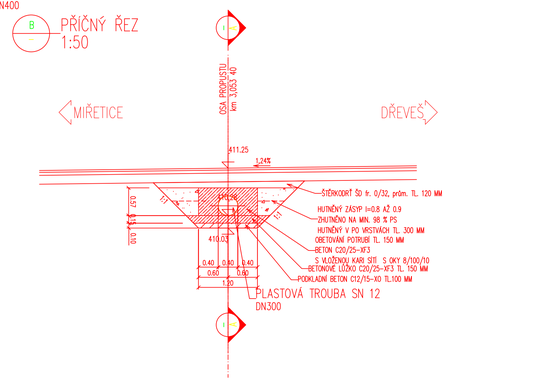

POZNÁMKA K ZÁBRADLÍ:

1. OSAZENÍ:
– KLADEČSKÉ SCHÉMA BUDE ZKRESLENO V RÁMCI VÝROBNÍ DOKUMENTACE ZÁBRADLÍ

2. PROTIKOROZNÍ OCHRANA KONSTRUKCE:
– PROTIKOROZNÍ OCHRANA KCE ZÁBRADLÍ MUSÍ SPLŇOVAT PODMÍNKY TKP 19.B.
– VŠECHNY KONSTRUKČNÍ DÍLY SE ŽÁROVĚ ZINKUJÍ. VLASTNOSTI A METODY ZKOUŠENÍ

POVLAKU ZINKU JSOU DEFINOVÁNY ČSN EN ISO 1461
ÚPRAVA POVRCHU
– STUPEŇ PŘÍPRAVY POVRCHU – Be
– ZAOBLENÍ VŠECH HRAN POD POLOMĚREM R=2mm
– ZABRÚSIT SVARY

CELKOVÁ TL. KOMBINOVANÉHO POVLAKU DLE TRUBKY I. A II. PŘÍLOHY 19.B.P5
POŽADAVEK NA MIN. ŽIVOTNOST 30Y OCHR. POVLAKU ČSN EN 12944–2 30 (W)
SE STUPNĚM KOROZNÍ AGRESIVITY PODLE ČSN EN 12944–2 C4 + K8 (SPECIÁLNÍ)
A TABULKY III b TKP 19
PLÁN ÚDRŽBY (OČISTĚNÍ A MYTÍ OK) ROKY 1x PO ZIMĚ
OCHRANNÝ POVLAK DLE TABULKY Ł. TKP 19 III A, III B

PROTIKOROZNÍ OCHRANA OCELOVÉHO ZÁBRADLÍ - IIIA:
KOMBINOVANÁ PROTIKOROZNÍ OCHRANA PONOREM DO ROZTAVENÉHO KOVU + NÁTĚREM
– ŽÁROVÉ ZINKOVÁNÍ PONOREM – MIN. 70 um VE SMYSLU TKP 19. – 80 um
– POČET VRSTEV 1
– TL. VRSTVY NOFT PRO NÁTĚR – 70 um
– CELKOVÝ POČET VRSTEV 3–4
– CELKOVÁ TL. VRSTVY NOFT – 70 um MIN. PRŮM. tl. Zn. 70+210=280 um
– BAREVNÝ ODSTÍN VRCHNÍ VRSTVY – RAL 5010 – ODSTÍN MOŘE
- NUTNO ODSOUHLASIT OBJEDNATELEM AKCE

– KONKRÉTNÍ SKLADBA PKO BUDE NAVRŽENA A DOLOŽENA DODAVATELEM DLE TKP 19–ČÁST B

3. VÝROBA:
– V DÍLECH ZÁBRADLÍ BUDOU PROVEDENY ODVĚTRÁVACÍ OTVORY PRŮM. 8 mm V PATĚ SLOUPKU A NA DOLNÍ PLOŠE MADLA Z DŮVODU ODVZDUŠNĚNÍ PŘI ZINKOVÁNÍ

4. MATERIÁL:
KONSTRUKCE ZÁBRADLÍ (DLE TKP 19.A – TAB2 – ŘÁDEK 11)
1. POPIS KONSTRUKCE (ČÁST KONSTRUKCE) – 11. ZÁBRADLÍ
2. POŽADAVKY NA JAKOST DLE ČSN EN ISO 3834–1 – STANDARDNÍ
3. POŽADAVKY DLE ČSN EN ISO 15607 – 6.2
4. POŽADAVKY NA JAKOST SVARŮ DLE ČSN EN 5817 – B
5. SPECIFIKACE POSTUPU SVAŘOVÁNÍ (WPS), ROZSAH SVARŮ – V CELÉM ROZSAHU DLE ČSN EN ISO 15609–1 A 3834–2
6. KLASIFIKACE POSTUPU SVAŘOVÁNÍ WPQR, ROZSAH SVARŮ – V CELÉM ROZSAHU PODLE ČSN EN ISO 15614–1 (6.2.) NEBO DLE ČSN EN ISO 3834–3

7. POŽADAVKY INSTRUKCE (TP VÝROBY, MONTÁŽE, SVAŘOVÁNÍ) – POŽADUJE SE
8. VÝROBNÍ SKUPINA DLE ČSN EN 1090–2+A1 – PLATÍ CL. IT.3.3 A TOLERANCE DANÉ NORMOU PRO EXC2
9. PROKAZ ZPŮSOBILOSTI DLE ČSN EN 1090–2+A1
10. DOKUMENT KONTROLY ZÁKLADNÍHO MATERIÁLU DLE ČSN EN 10204 – 3.1.

MATERIÁL ZÁBRADLÍ: S 235, S 235 JRH, S 235 JR NEBO LEPŠÍ

KOTVY KONSTRUKCE ZÁBRADLÍ
– VLEPENÍ KOTVA M12 S PŘEDVRTANÝM OTVOREM PRŮM. 18 mm MIN. HLOUBKY 105 mm

MATERIÁL - 8.8, galvanicky pozinkováno

– ALTERNATIVNĚ JE MOŽNO NAHRADIT KOTEVNÍ SYSTÉM PATNÍCH SLOUPKŮ JINOU KOTVOU ČI TYČÍ
– MIN. NÁVRHOVÁ TAHOVÁ (NOSNOST JEDNÉ KOTVY SE POŽADUJE 9.50 kN.
*) PRŮMĚR OTVORU KOTVENÉHO PRVKU BUDE UPRAVEN DLE TYPU KOTVY

5. SVARY:
– SVARY KCE SE UVAŽUJÍ KONSTRUKČNÍ KOUTOVÉ S UVEDENOU VÝŠKOU SVARU 4 mm
– SVARY JSOU PO OBVODU UZAVŘENÉ

ZÁBRADLÍ JE NAVRŽENO NA ZATÍŽENÍ PODLE ČSN EN 1991-2
A POSOUZENO DLE ČSN EN 1993-2

PRODIN A.S.
K VÁPENCE 2745
530 02 PARDUBICE
WWW.PRODIN.CZ
DIČ: CZ25292161
IČO: 25292161

Zpracovatel dílčí části dokumentace: Souřadnicový systém S-JTSK, Výškový systém Bpv

Vypracoval: Bc. L. Ledvinková	Zodp. projektant: Bc. L. Ledvinková	Kontroloval: Ing. Michal Hornýš	PRODIN
Kraj: Pardubický	Traťový úsek/Obec: Miřetice, Dachov, Dřeveš		
Investor: SÚS Pardubického kraje, Doubravice 98, 533 53 Pardubice			
Akce: Oprava silnice III/337 73 Miřetice – Dřeveš		Formát: 8 x A4	
		Datum: 01/2021	
		Účel: PDPS	
		Č. zakázky: 3111/19/149	
		Změna	Č. kopie
SO 103 III/337 73, úsek křiž. III/337 77 – křiž. s II/355 Dřeveš		Měřítko: 1:50	
Obsah výkresu: VPŘ – Propustky		Část dokumentace: D.1.1.3	Č. výkresu: .4